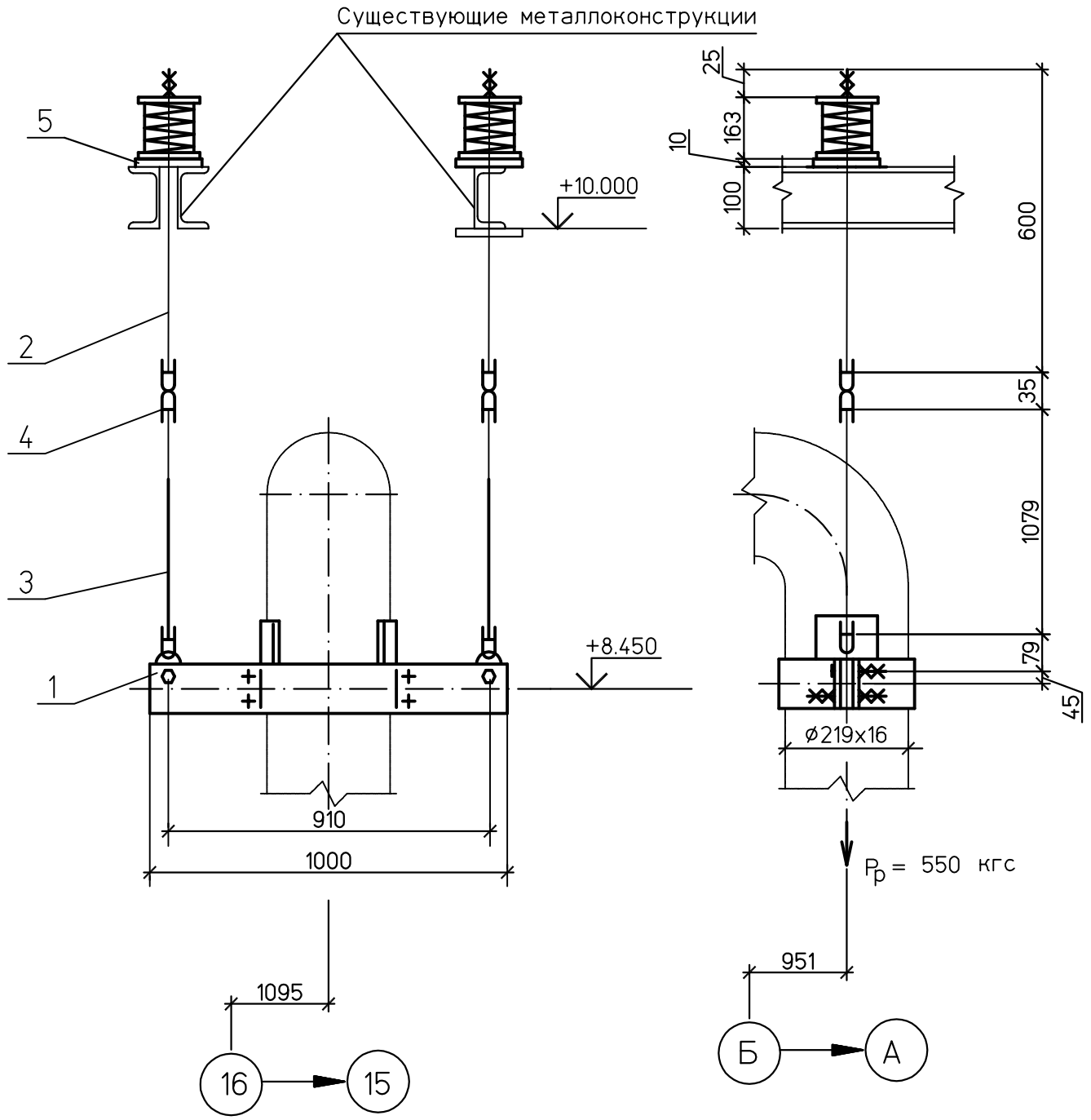

Спецификация деталей

Поз.	Обозначение	Наименование	Кол	Материал	Масса,кг ед.	Масса,кг общ.	Приме-чание
1	27 ОСТ 108.275.56–80	Блок хомутовый	1	Сборный	33,56	33,56	
2	02 ОСТ 108.275.60–80	Блок пружинный опорный	2	Сборный	6,1	12,2	
3	02 ОСТ 108.632.02–80	Тяга с серьгой	2	Сборный	1,26	2,52	Тягу обрезать на монтаже
4	02 ОСТ 108.643.01–80	Ушко	2	20 ГОСТ1050–88	0,12	0,24	
5	ГОСТ 19903–74	Лист Б–ПН–0 10х150х150	2	Ст3сп5 ГОСТ 14637–89	1,77	3,54	
	ГОСТ 9467–75	Наплавленный металл		Э42А		0,3	

ИТОГО: 52,36 кг

1. Монтажный чертеж №1350.12.38А–30UHJ–1600–TD л.12
2. Технические требования к сварке деталей опор трубопроводов смотрите ОСТ 108.275.50–80.

ХАРАКТЕРИСТИКИ ПРУЖИНЫ											
ТАБЛИЧНЫЕ ДАННЫЕ			ПРИ УСТАНОВКЕ		В РАБОЧЕМ СОСТ.		В ХОЛОДН. СОСТ.		ПРИ ГИДРОИСПЫТ		Нагрузка на несущие конструк-ции
Допускаемая рабочая нагрузка Pмакс.кгс	Прогиб при допускаемой раб.нагр λмакс.мм	Высота пружины в своб. сост. Hсв.мм	Высота пружины Hуст.мм	Нагрузка на пружину Pуст.кгс	Высота пружины Hраб.мм	Нагрузка на пружину Pраб.кгс	Высота пружины Hхол.мм	Нагрузка на пружину Pхол.кгс	Высота пружины Hг.мм	Нагрузка на пружину Pг.кгс	Pконстркгс
278	70	151	87	256	82	275	79	284	–	272	852

Инв. № подл. 83547 | Подпись и дата | Взам. инв. №

Изм.	Кол.уч.	Лист	№док.	Подп.	Дата
Н. контр.		Михеев			
Проверил		Шкитилева			
Разработал		Сапонджян			

1350.12.38А–30UHJ–1600–TD

Объекты III очереди строительства ЗАО СГК (ТЭЦ)

Трубопроводы машзала БВД в осях 16–28 в рядах А–В и внутристанционные трубопроводы

Стадия	Лист	Листов
р	14.3	

Напорный трубопровод ПЭН ВД №8 от ПВД №4,5. Пружинная подвеска 13.

ОТКРЫТОЕ АКЦИОНЕРНОЕ ОБЩЕСТВО ИНСТИТУТ ТЕПЛОЭЛЕКТРОПРОЕКТ НИЖНИЙ НОВГОРОД

Формат А3